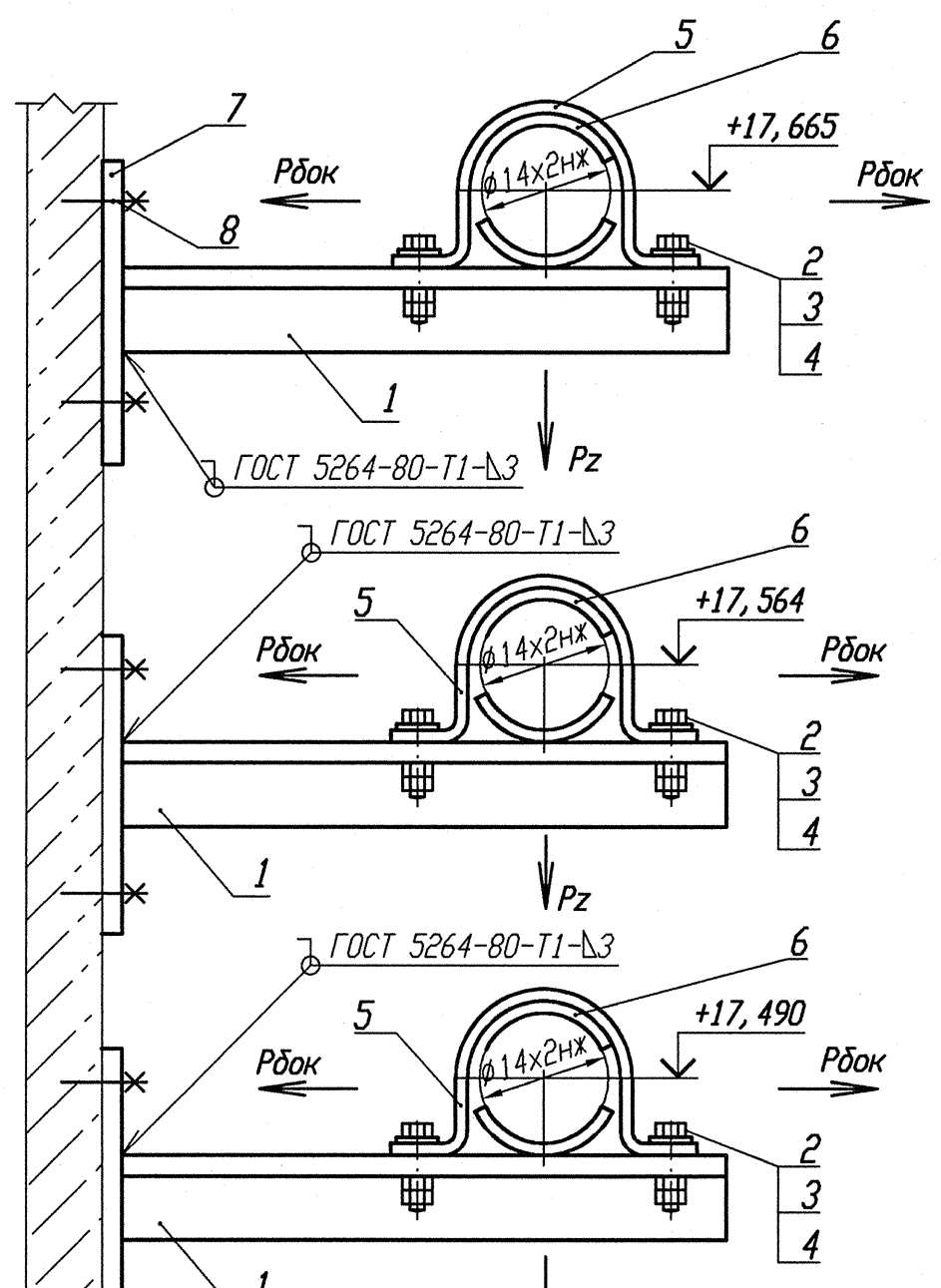

Деталь поз. 6

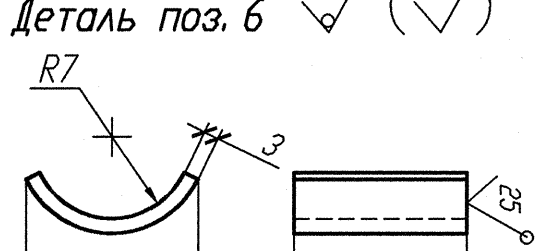

Деталь поз. 7

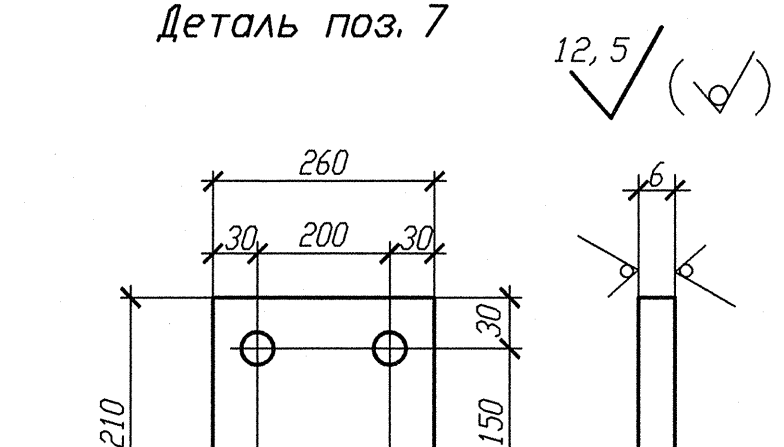

Деталь поз. 5 (Lр=130)

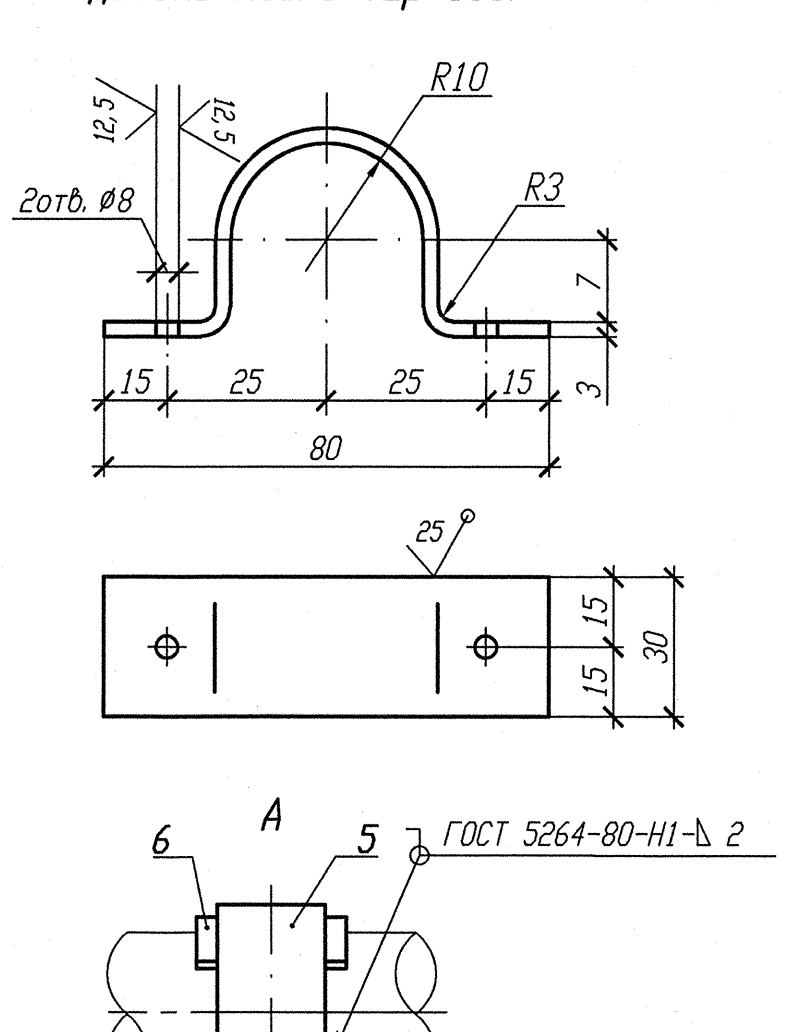

Спецификация деталей

Поз.	Обозначение	Наименование	Кол.	Материал	Масса, кг ед.	Масса, кг общ.	Примечание
1	ГОСТ 8509-93	Уголок В 35х35х4 l=360	3	Ст 3 пс 2-сб ГОСТ 535-2005	0,756	2,268	
2	ГОСТ 7798-70	Болт М6-6gх30.56.35	6	35 ГОСТ 1050-88	0,009	0,054	
3	ГОСТ 11371-78	Шайба А.6х2.02.Ст3пс	6	0К360В-2-IV-Ст3пс ГОСТ 16523-97	0,0014	0,0084	
4	ГОСТ 5915-70	Гайка М6-6Н.8.35	12	35 ГОСТ 1050-88	0,0026	0,0312	
5	БК-1998784	Полухомут Б-ПН-3х130х30	3	0К360В-4-IV-Ст3сп-сб ГОСТ 16523-97	0,08	0,24	
6	БК-1998785	Прокладка Б-ПН-3х22х50	6	12Х18Н10Т-МА ГОСТ 5582-75	0,03	0,18	
7	ГОСТ 19903-74	Лист Б-ПН 6х210х260	3	Ст 3 сп 5-сб ГОСТ 14637-89	2,5717	7,715	
8	ГОСТ 28778-90	Болт БСР 10х100 У3	12	Сборная	0,0906	1,0872	
	ГОСТ 2246-70	Проволока		СВ-04Х19Н11М3		-	
	ГОСТ 9467-75	Электроды		УОНИИ 13/45		-	
					Итого:	11,584	

Номер опоры	3TV10Y118	3TV10Y120	3TV10Y531
Нагрузка на опору Pz(кН)	0,208	0,063	0,092
Нагрузка на опору Рбок(кН)	0,061	0,018	0,024
Отметка опоры	+17,665	+17,564	+17,490

1 Привязку опоры смотри изометрический чертеж 3TV11Z11, 3TV11Z08, 3TV11Z36.
2 Сварку производить по ГОСТ 5264-80.
3 Отметка трубопровода подлежит уточнению в соответствии с уклоном трубопровода.
4 Максимальная нагрузка на опору Р дана с учетом сейсмического воздействия.
5 Спецификация составлена на три опоры.
6 Изготовить один комплект.

АРХИВНЫЙ ЭКЗЕМПЛЯР

Инв. N подл. R3.03732.1.0.13
Лист 115

Изм.	Кол. уч.	Лист	Nдок.	Подпись	Дата
Инж. Зк.		Случевская			12.02
Пров. инж. Ік.		Швабинский			12.02
Пров. вед. инж.		Махотина			12.02
Н. контр.		Краснояров			13.02

R3.TV10.3095.013.03.00.033

Ростовская АЭС Блок 3

Редукторное отделение
Герметичная часть
Трубопроводы отбора проб
Рр больше 2.2 МПа

Стадия	Лист	Листов
Р		1

Опора скользящая направляющая
3TV10Y118, 3TV10Y120, 3TV10Y531

ОАО "НИАЭП" 2013

Взам. инв. N	
Подп. и дата	12.03.13
Инв. N подл.	R3.03732.1.0.13

Формат А4х3